Copyright c 2010. Tutti i diritti sulle immagini ed i testi sono riservati. Sono vietate la riproduzione e diffusione, anche parziale, in qualsiasi forma, delle fotografie e dei testi. I trasgressori saranno perseguiti a norma di legge. Tutti i prodotti illustrati costituiscono creazione di proprietà della società Gruppo Piazzetta SpA. Ogni diritto di sfruttamento dei modelli è riservato. Il/I marchio/i ed i segni distintivi della società sono di proprietà esclusiva della satessa.

Cleo

Stufa a pellet a ventilazione forzata
Rivestimento: in acciaio verniciato
Piano: in ghisa con inserto in maiolica

Bordeaux metallico | Grigio metallico | Bianco metallico

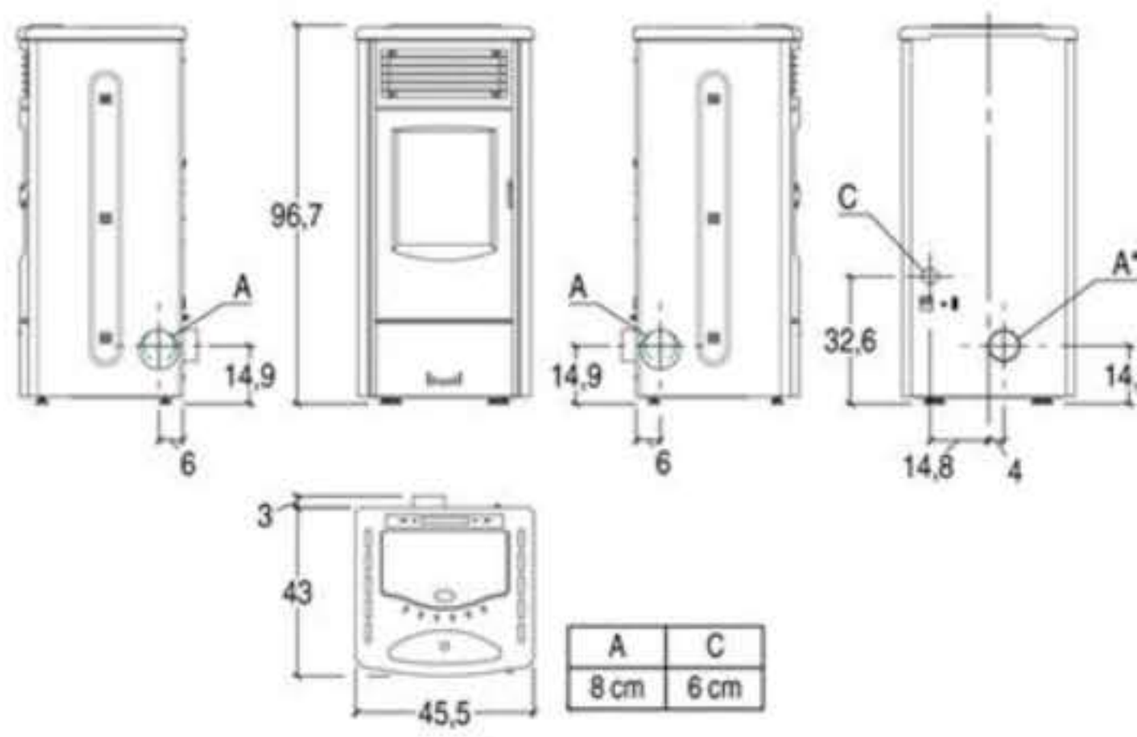

A	C
8 cm	6 cm

Product Fiche

Energy Label

Certificazione Ambientale

Potenza termica nominale kW: 6,0
Dimensioni (LxPxH) cm: 45,5 x 43 x 96
Interno monoblocco: acciaio
Deflettore/Focolare e Braciere: ghisa
Scarico fumi dimensione ø cm: 8
Scarico fumi di serie: posteriore
Scarico fumi con set optional: destro o sinistro
Cassetto cenere: estraibile
Porta: ghisa apribile manofredda
Vetro ceramico: resistente a 750°C
Maniglia: acciaio verniciato
Capienza serbatoio (circa) Kg: 10,5
Telecomando: optional
Umidificatore: optional
Pannello di controllo sulla stufa: a comandi digitali

Cronotermostato con programmazione: giornaliera, settimanale, weekend due fas
orarie
Set Remote Control System: optional
Funzione Notte:
Funzione Eco: si
Energy Saving: si
Volume riscaldabile (min-max) m^3: 100 - 175
Potenza termica nominale (min-max) kW: 2,4 - 6,0
Regolazione potenza (posizioni): 4
Rendimento termico (max) %: 90,0
Consumo nominale (min-max) Kg/h: 0,5 - 1,4
Potenza elettrica massima (in accensione) Watt: 320
Potenza elettrica in esercizio Watt: 39
Peso complessivo Kg: 90

La disponibilità dei modelli può variare da Paese a Paese.