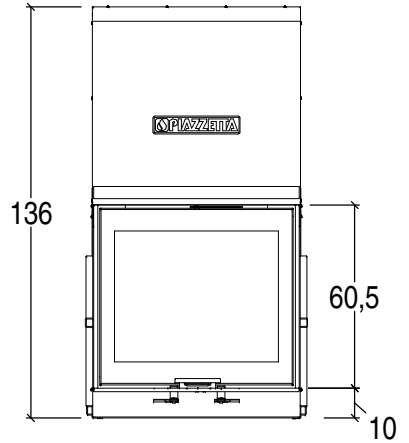
PIAZZETTA
136
60,5
10

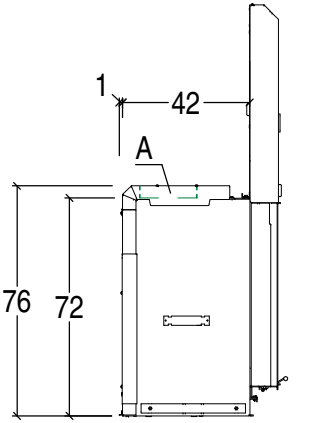
1
42
A
76
72

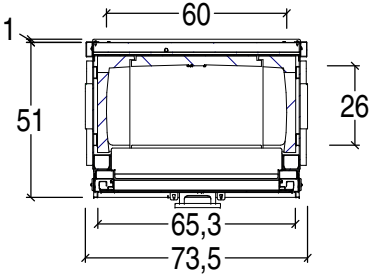
1
60
51
26
65,3
73,5

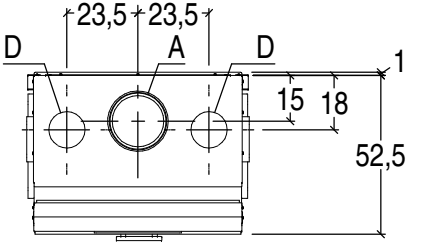
23,5
23,5
D
A
D
1
15
18
52,5

A	D
18 cm	12 cm