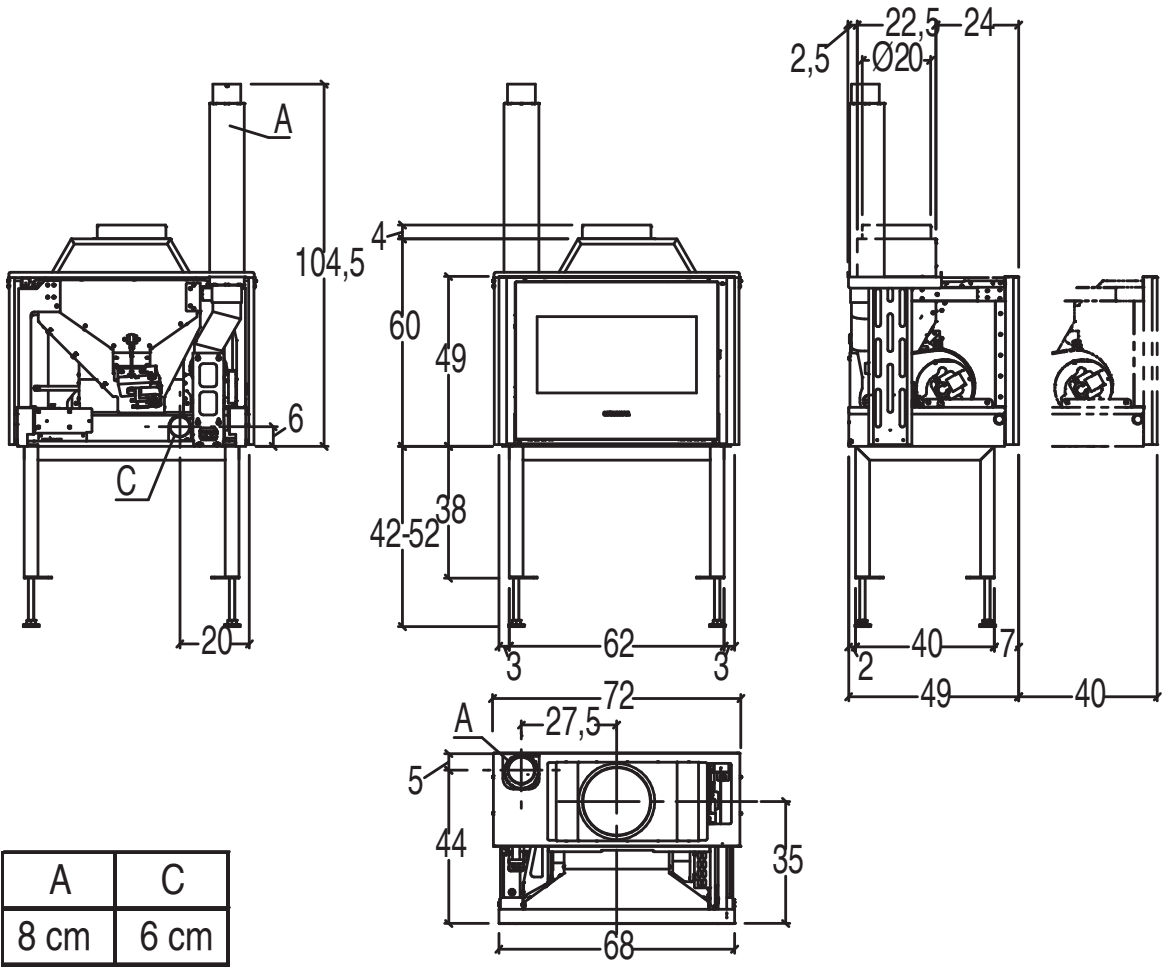
A
104,5
6
C
20
4
60
49
38
42-52
62
3
3
22,5
24
2,5
Ø20
40
7
2
49
40
72
A
27,5
5
44
35
68

A	C
8 cm	6 cm